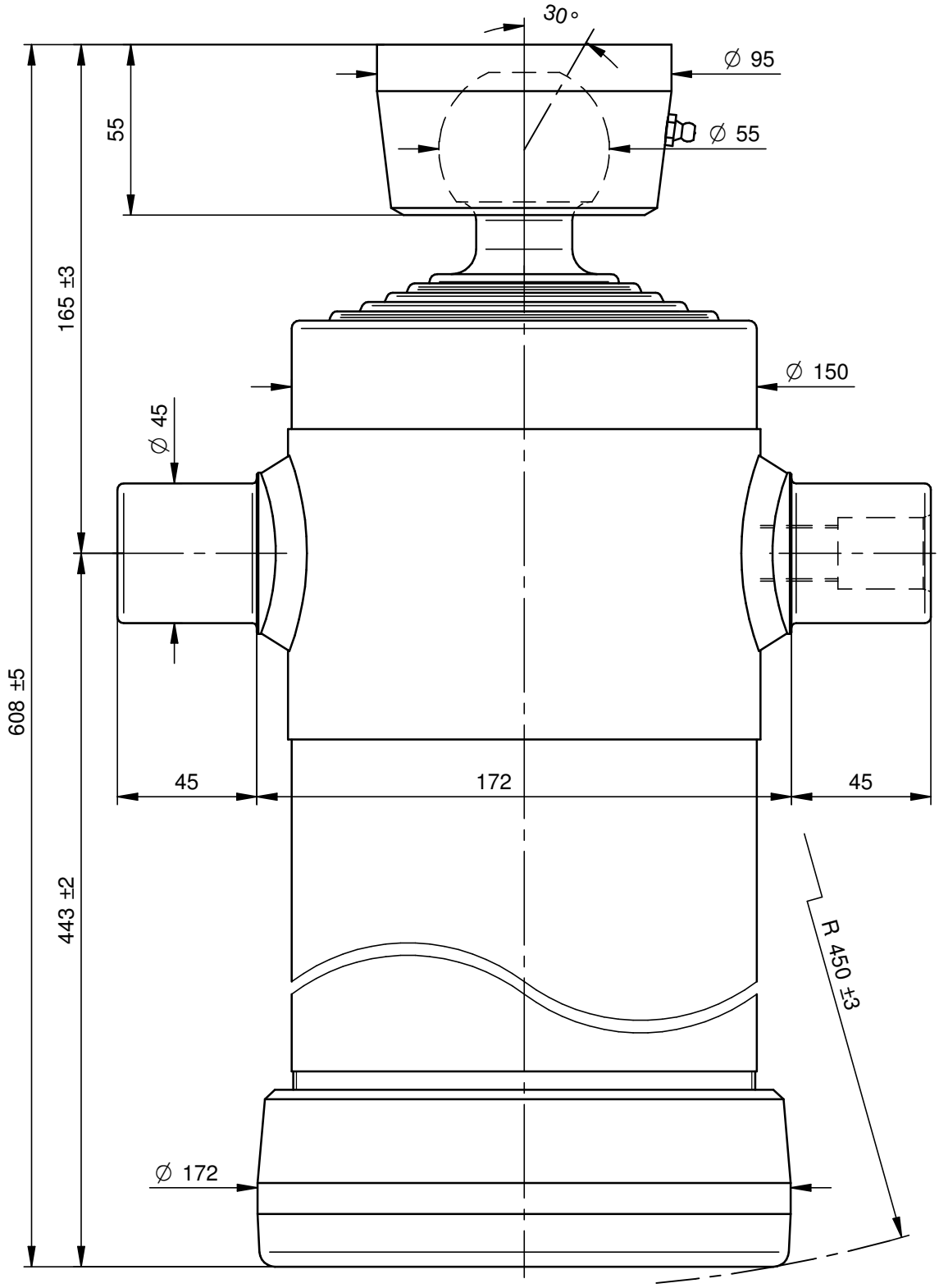

PORTATA MASSIMA A 180 Bars 11 Ton.

DI NATALE
BERTELLI SPA

Questo disegno è proprietà della Di Natale - Bertelli S.p.A., ogni riproduzione e/o cessione, è vietata a norma di legge

Descrizione / Description: Cil. Telescopico 5x2130x152 Sfera Ø55			DISEGNO 3366S — Rev -
Corsa/Stroke mm: 2130	Press. Max. Bars: 180		CODICE 3055S
Lunghezza/lenght mm: 500	Olio/Oil Lt.: 15,5	65,2 kg	DATA 07/03/11 — DATA 07/03/11
Trattamento/Treatment : tenifer		SCALA 1:2	DISEGNATO : Massimo — APPROVATO : Di Natale
Diametro sfilate: 61-76-91-107-126			
File: S:\Complessivi\3366S.dft			

Modifiche
-
-
-
-
-
-