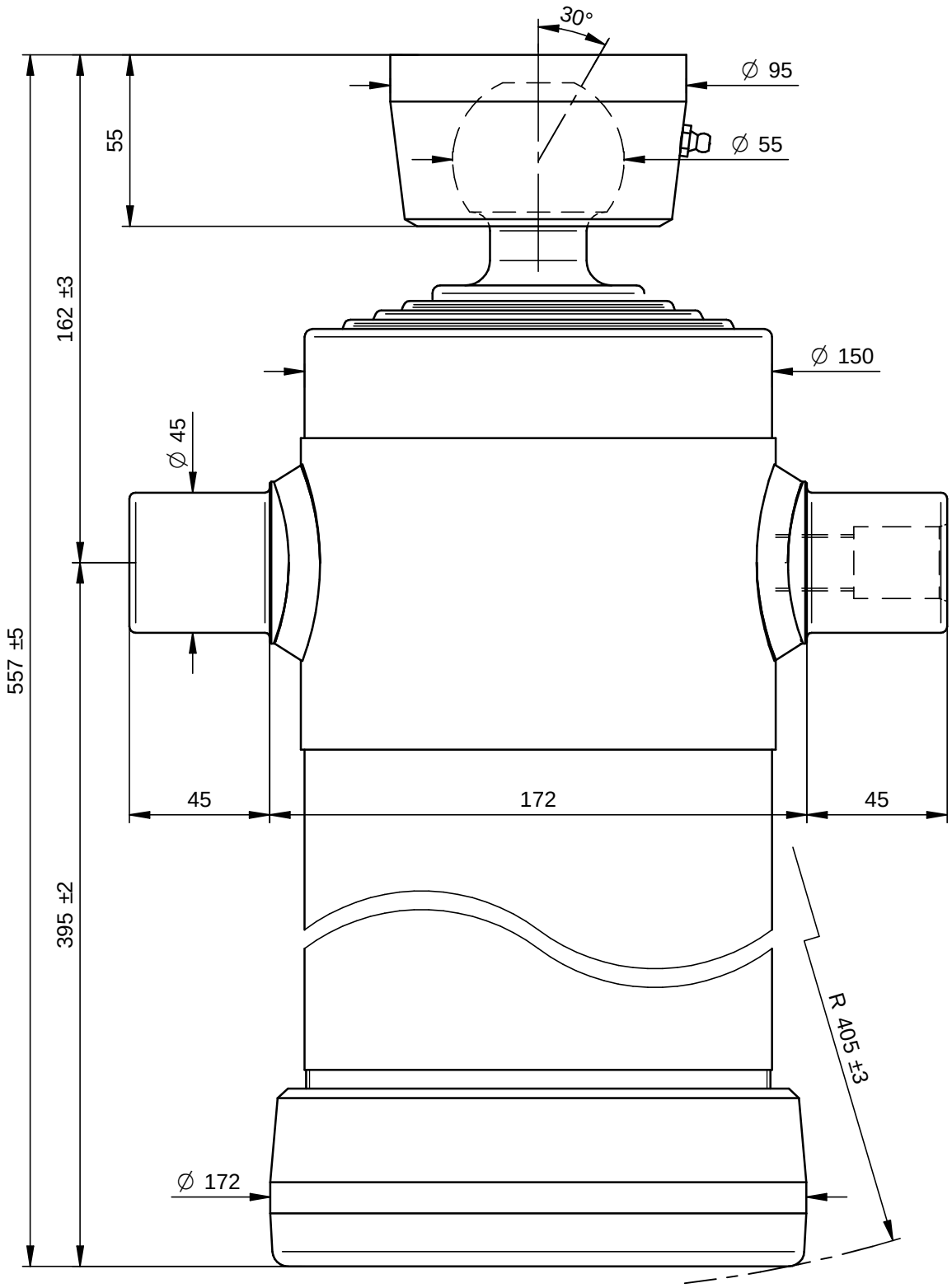

PORTATA MASSIMA A 180 Bars 14 Ton.

DI NATALE
BERTELLI SPA

Questo disegno è proprietà della Di Natale - Bertelli S.p.A., ogni riproduzione e/o cessione, è vietata a norma di legge

Descrizione / Description: Cil. Telescopico 4x1500x152 Sf. Ø55			DISEGNO 3384S — Rev -
Corsa/Stroke mm: 1500	Press. Max. Bars: 180		CODICE 4043S
Lunghezza/lenght mm: 450	Olio/Oil Lt.: 12	61,7 kg	DATA 02/12/09 — DATA 02/12/09
Trattamento/Treatment : tenifer		SCALA 1:2	DISEGNATO : GM — APPROVATO : Di Natale
Diametro sfilate: 68-88-107-126			
File: S:\Complessivi\3384S.dft			

Modifiche
-
-
-
-
-
-