20 A/C ...X007

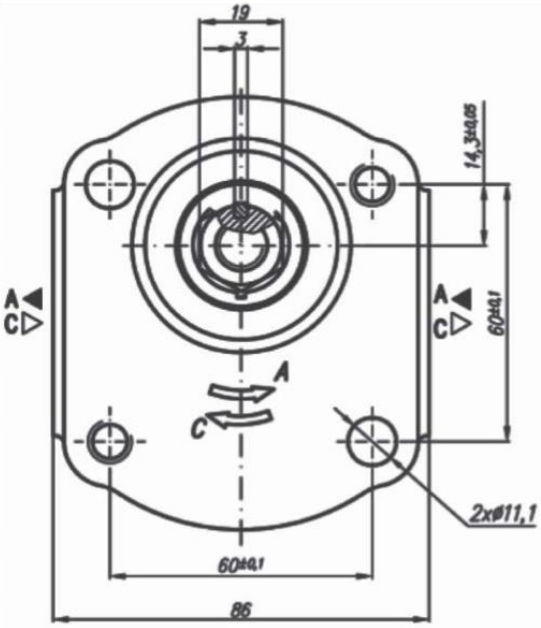

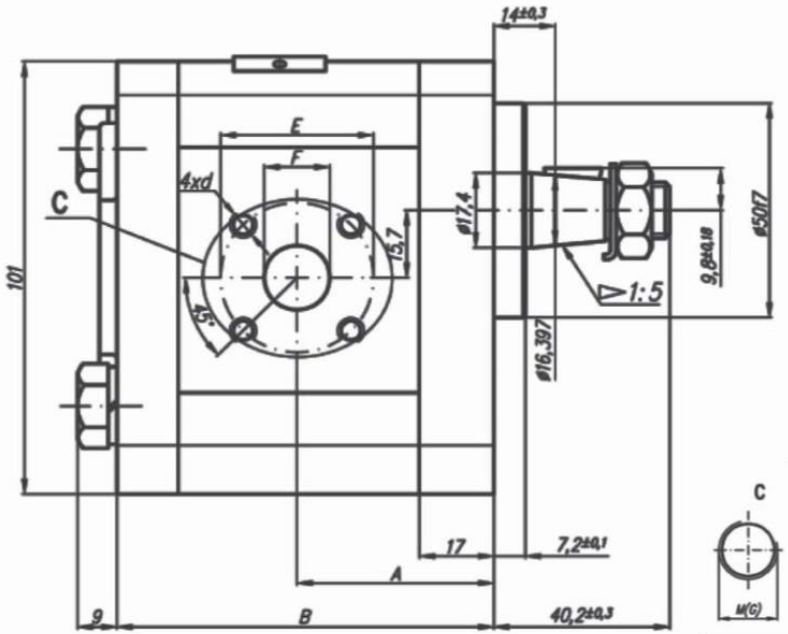

Variants M(G):
Designation 20A(C)...X007M(G)

Code	Displacement	Flow		Pressure	Max Speed	Dimension													
		at 1500 rpm	at max rpm	P_{nom}	n	A	B	Inlet						Outlet					
	cm³ / rev	l/min	l/min	bar	rpm	mm	mm	E	F	d	M	G	U	E	F	d	M	G	U
20A(C)4,5X007	4.5	6,14	14,33	250	3500	37,3	75,1	40	15	M6-6H	M20x1,5	G1/2		35	15	M6-6H	M16-1,5	G1/2	
20A(C)6,3X007	6,3	8,69	20,29	250	3500	38,6	78												
20A(C)7X007	7	9,66	22,54	250	3500	40,6	82,1		20			G3/4							
20A(C)8,2X007	8,2	11,32	26,40	250	3500	42,5	78												
20A(C)10X007	10	13,95	32,55	250	3500	45	87												
20A(C)11X007	11,3	15,76	36,78	250	3500	45	89,1												
20A(C)12X007	12	16,92	39,48	250	3500	45	90,3												
20A(C)14X007	14	19,95	46,55	250	3500	45	93,4												
20A(C)15X007	15	21,60	36,00	250	2500	45	94,9												
20A(C)16X007	16	23,04	38,40	250	2500	45	96,5												
20A(C)19X007	19	27,36	45,60	200	2500	45	101,5										M16-1,5		
20A(C)22X007	22	31,68	42,24	180	2000	52,5	106,5												
20A(C)25X007	25	36,00	48,00	160	2000	57,2	111,4												