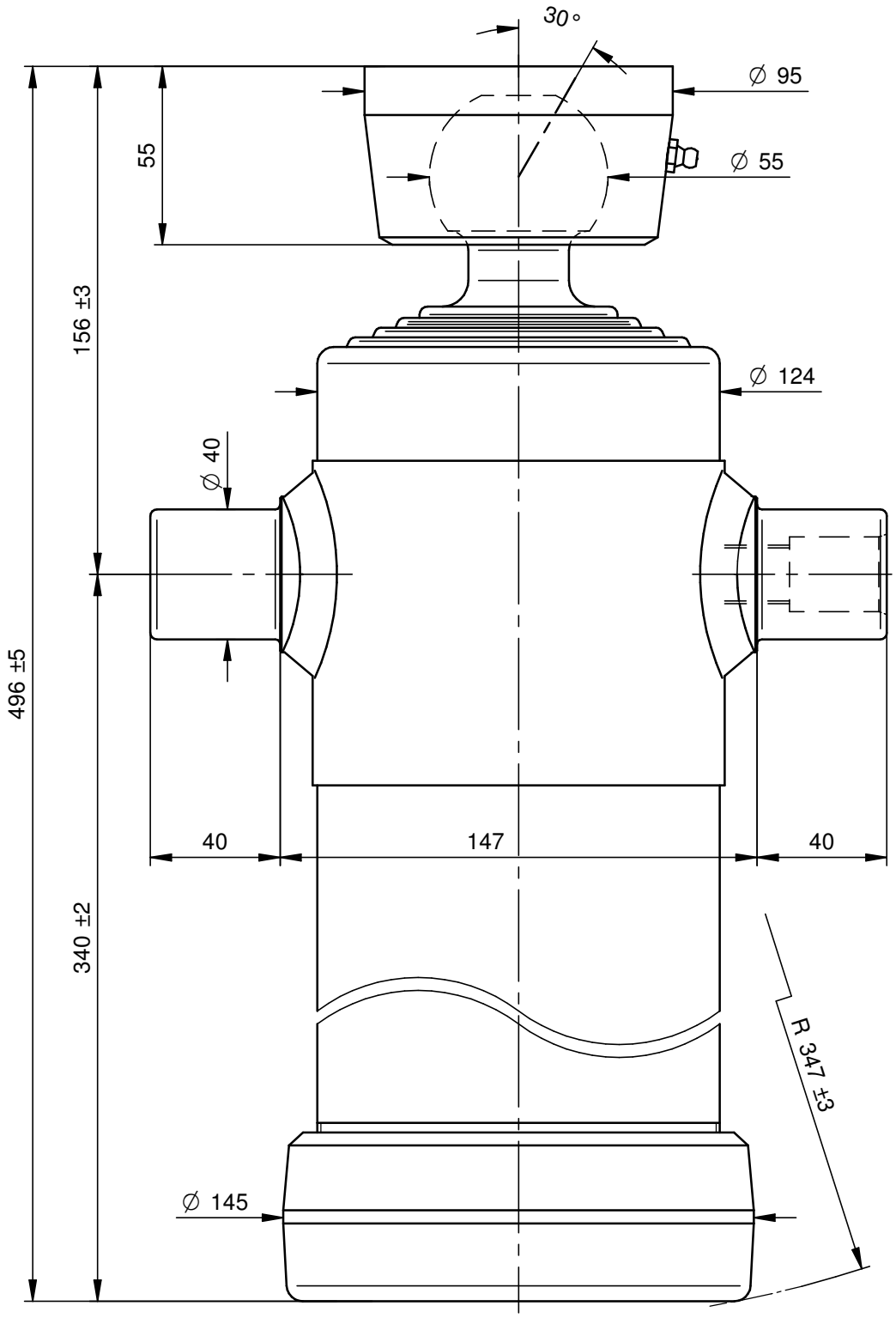

PORTATA MASSIMA A 180 Bars 10 Ton.

DI NATALE
BERTELLI SPA

Questo disegno è proprietà della Di Natale - Bertelli S.p.A., ogni riproduzione e/o cessione, è vietata a norma di legge

Descrizione / Description: Cil. Telescopico 4x1290x124 Sfera Ø55			DISEGNO 3357S — Rev -
Corsa/Stroke mm: 1290	Press. Max. Bars: 180		CODICE 3046S
Lunghezza/lenght mm: 395	Olio/Oil Lt.: 7,5	37,1 kg	DATA 01/12/09 — DATA 01/12/09
Trattamento/Treatment : tenifer		SCALA 1:2	DISEGNATO : Massimo — APPROVATO : Di Natale
Diametro sfilate: 61-76-91-107			
File: S:\Complessivi\3357S.dft			

Modifiche
-
-
-
-
-
-